女子個人

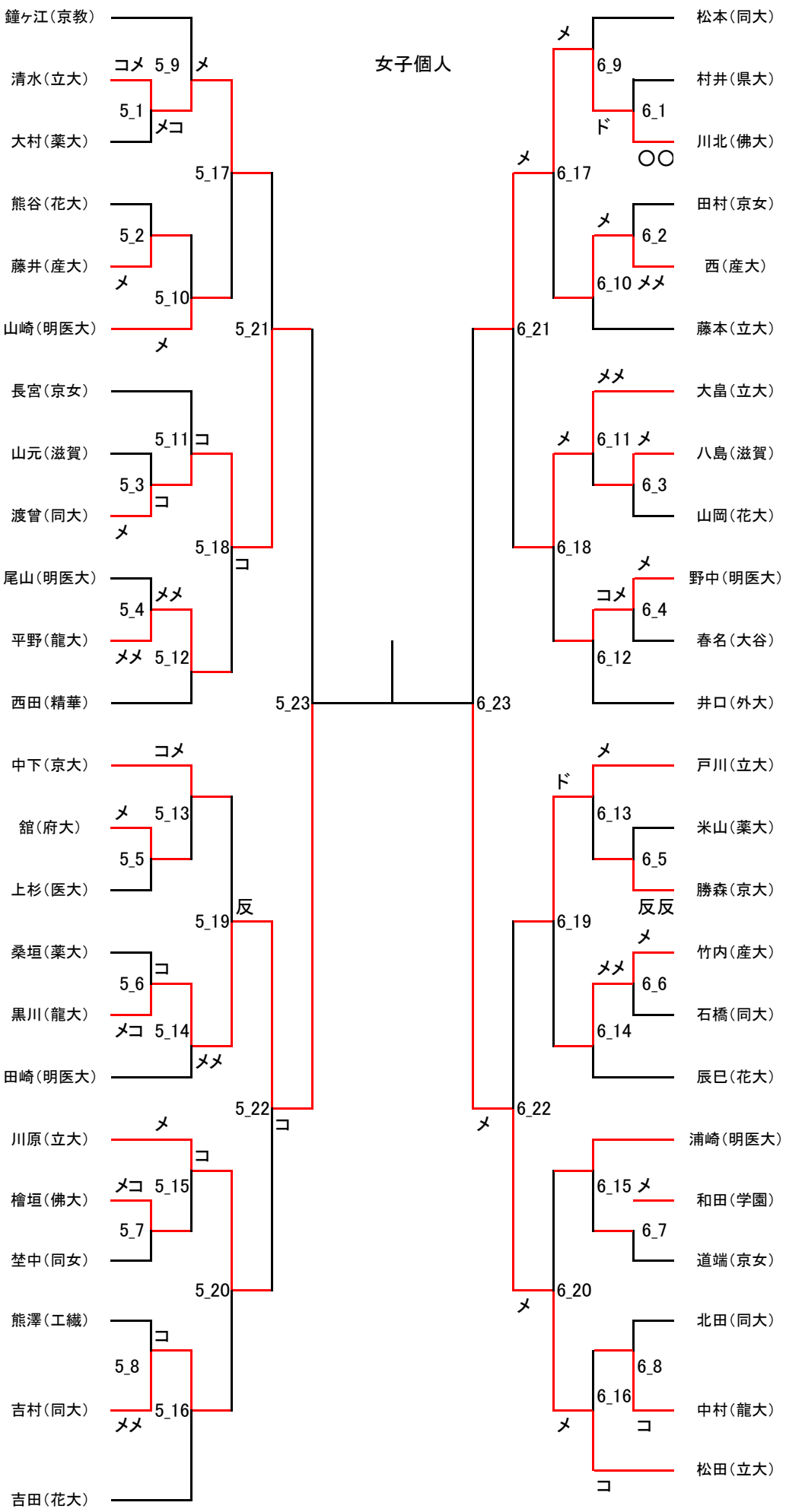
鐘ヶ江(京教)
清水(立大)
大村(薬大)
熊谷(花大)
藤井(産大)
山崎(明医大)
長宮(京女)
山元(滋賀)
渡曾(同大)
尾山(明医大)
平野(龍大)
西田(精華)
中下(京大)
舘(府大)
上杉(医大)
桑垣(薬大)
黒川(龍大)
田崎(明医大)
川原(立大)
檜垣(佛大)
埜中(同女)
熊澤(工織)
吉村(同大)
吉田(花大)
松本(同大)
村井(県大)
川北(佛大)
田村(京女)
西(産大)
藤本(立大)
大畠(立大)
八島(滋賀)
山岡(花大)
野中(明医大)
春名(大谷)
井口(外大)
戸川(立大)
米山(薬大)
勝森(京大)
竹内(産大)
石橋(同大)
辰巳(花大)
浦崎(明医大)
和田(学園)
道端(京女)
北田(同大)
中村(龍大)
松田(立大)
5_1
5_2
5_3
5_4
5_5
5_6
5_7
5_8
5_9
5_10
5_11
5_12
5_13
5_14
5_15
5_16
5_17
5_18
5_19
5_20
5_21
5_22
5_23
6_1
6_2
6_3
6_4
6_5
6_6
6_7
6_8
6_9
6_10
6_11
6_12
6_13
6_14
6_15
6_16
6_17
6_18
6_19
6_20
6_21
6_22
6_23