## 男子３段以上の部

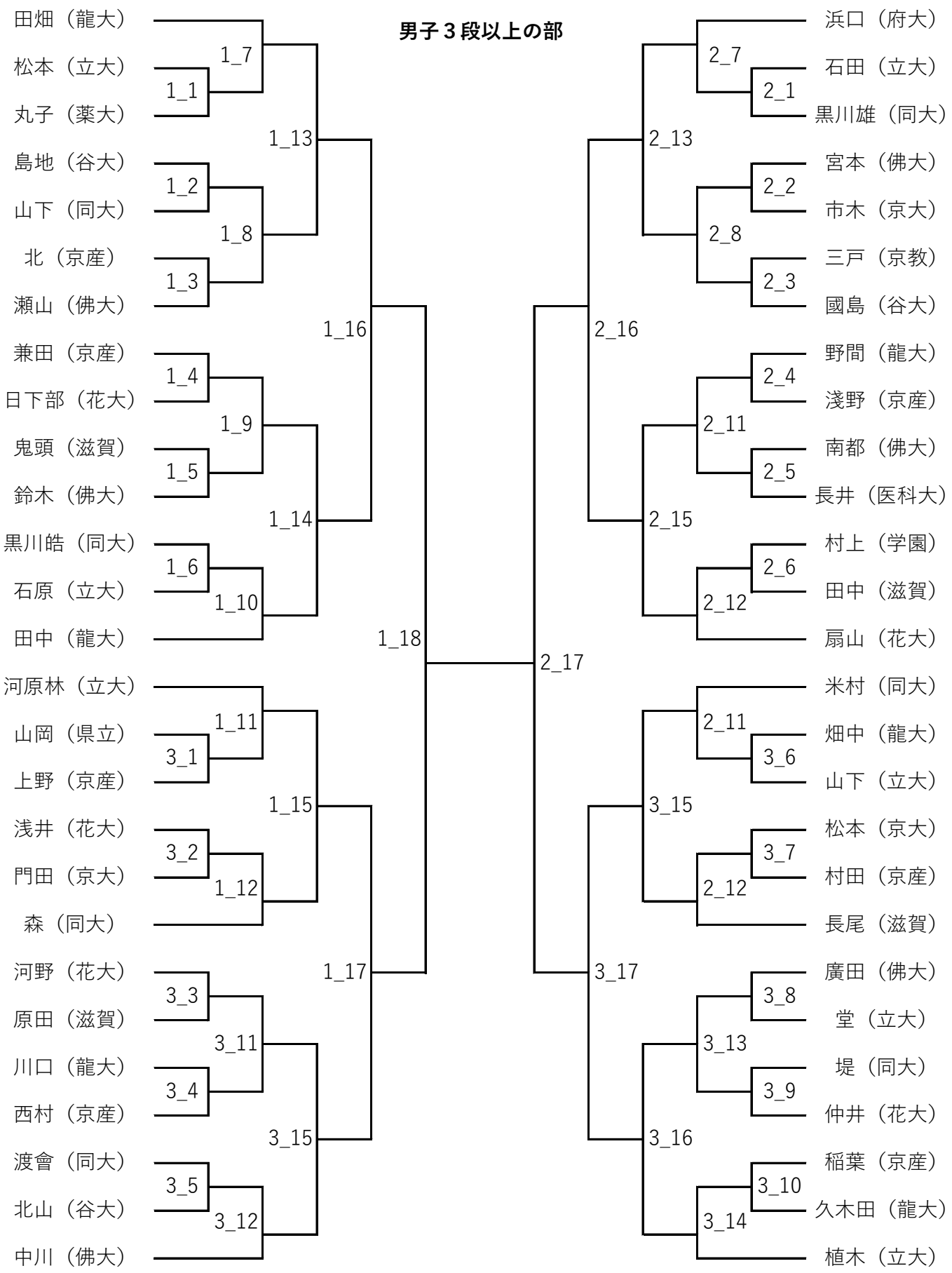
田畑（龍大）
松本（立大）
丸子（薬大）
島地（谷大）
山下（同大）
北（京産）
瀬山（佛大）
兼田（京産）
日下部（花大）
鬼頭（滋賀）
鈴木（佛大）
黒川皓（同大）
石原（立大）
田中（龍大）
河原林（立大）
山岡（県立）
上野（京産）
浅井（花大）
門田（京大）
森（同大）
河野（花大）
原田（滋賀）
川口（龍大）
西村（京産）
渡會（同大）
北山（谷大）
中川（佛大）
1_1
1_2
1_3
1_4
1_5
1_6
3_1
3_2
3_3
3_4
3_5
1_7
1_8
1_9
1_10
1_11
1_12
3_11
3_12
1_13
1_14
1_15
3_15
1_16
1_17
1_18
2_17
浜口（府大）
石田（立大）
黒川雄（同大）
宮本（佛大）
市木（京大）
三戸（京教）
國島（谷大）
野間（龍大）
淺野（京産）
南都（佛大）
長井（医科大）
村上（学園）
田中（滋賀）
扇山（花大）
米村（同大）
畑中（龍大）
山下（立大）
松本（京大）
村田（京産）
長尾（滋賀）
廣田（佛大）
堂（立大）
堤（同大）
仲井（花大）
稲葉（京産）
久木田（龍大）
植木（立大）
2_1
2_2
2_3
2_4
2_5
2_6
3_6
3_7
3_8
3_9
3_10
2_7
2_8
2_11
2_12
3_13
3_14
2_13
2_15
3_15
3_16
2_16
3_17

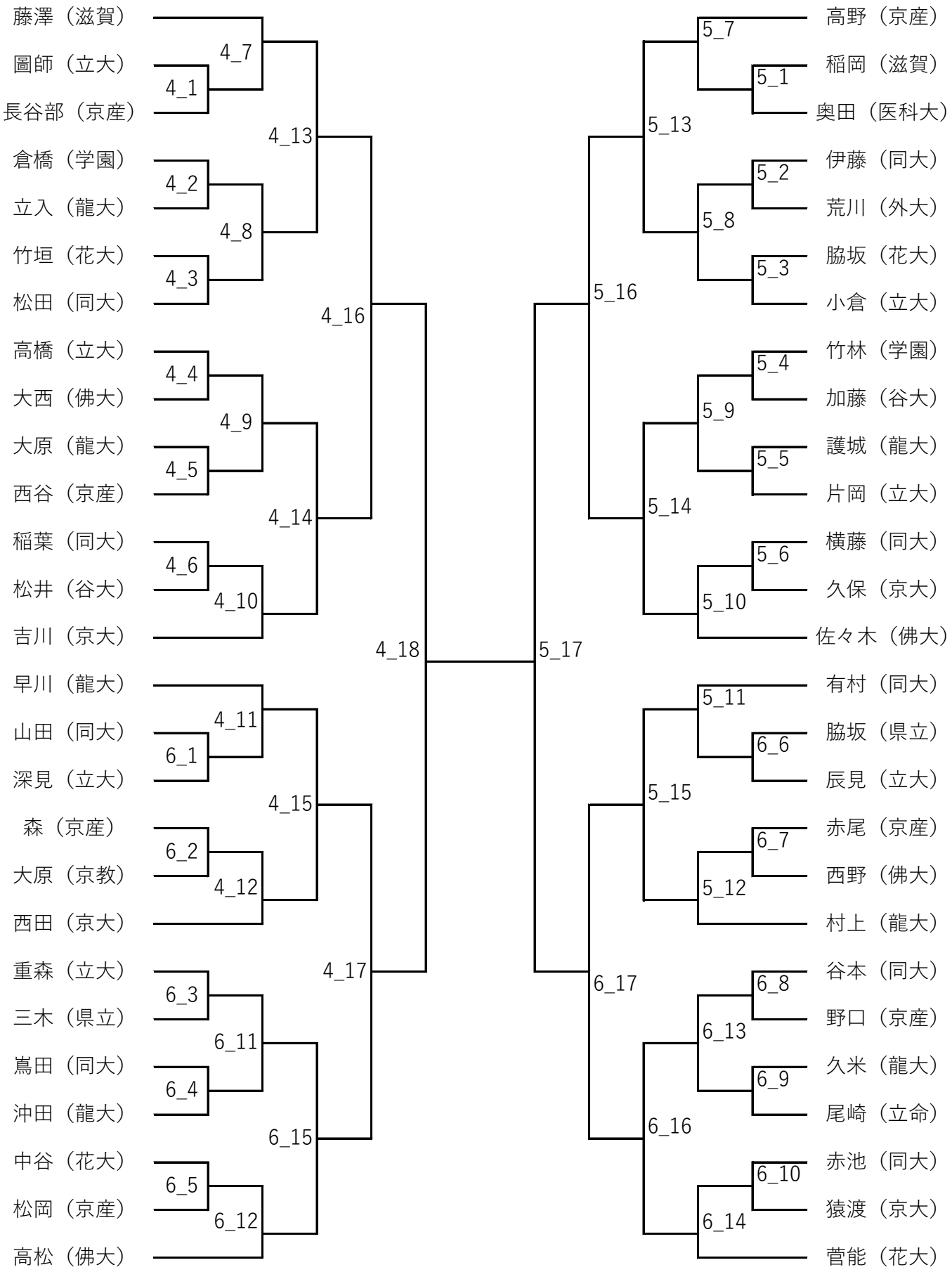
藤澤（滋賀）
圖師（立大）
長谷部（京産）
倉橋（学園）
立入（龍大）
竹垣（花大）
松田（同大）
高橋（立大）
大西（佛大）
大原（龍大）
西谷（京産）
稲葉（同大）
松井（谷大）
吉川（京大）
早川（龍大）
山田（同大）
深見（立大）
森（京産）
大原（京教）
西田（京大）
重森（立大）
三木（県立）
嶌田（同大）
沖田（龍大）
中谷（花大）
松岡（京産）
高松（佛大）
4_1
4_2
4_3
4_4
4_5
4_6
6_1
6_2
6_3
6_4
6_5
4_7
4_8
4_9
4_10
4_11
4_12
6_11
6_12
4_13
4_14
4_15
6_15
4_16
4_17
4_18
5_17
5_7
5_1
5_2
5_3
5_4
5_5
5_6
5_11
6_6
6_7
6_8
6_9
6_10
5_13
5_8
5_9
5_10
5_15
5_12
6_13
6_14
5_16
5_14
6_17
6_16
高野（京産）
稲岡（滋賀）
奥田（医科大）
伊藤（同大）
荒川（外大）
脇坂（花大）
小倉（立大）
竹林（学園）
加藤（谷大）
護城（龍大）
片岡（立大）
横藤（同大）
久保（京大）
佐々木（佛大）
有村（同大）
脇坂（県立）
辰見（立大）
赤尾（京産）
西野（佛大）
村上（龍大）
谷本（同大）
野口（京産）
久米（龍大）
尾崎（立命）
赤池（同大）
猿渡（京大）
菅能（花大）